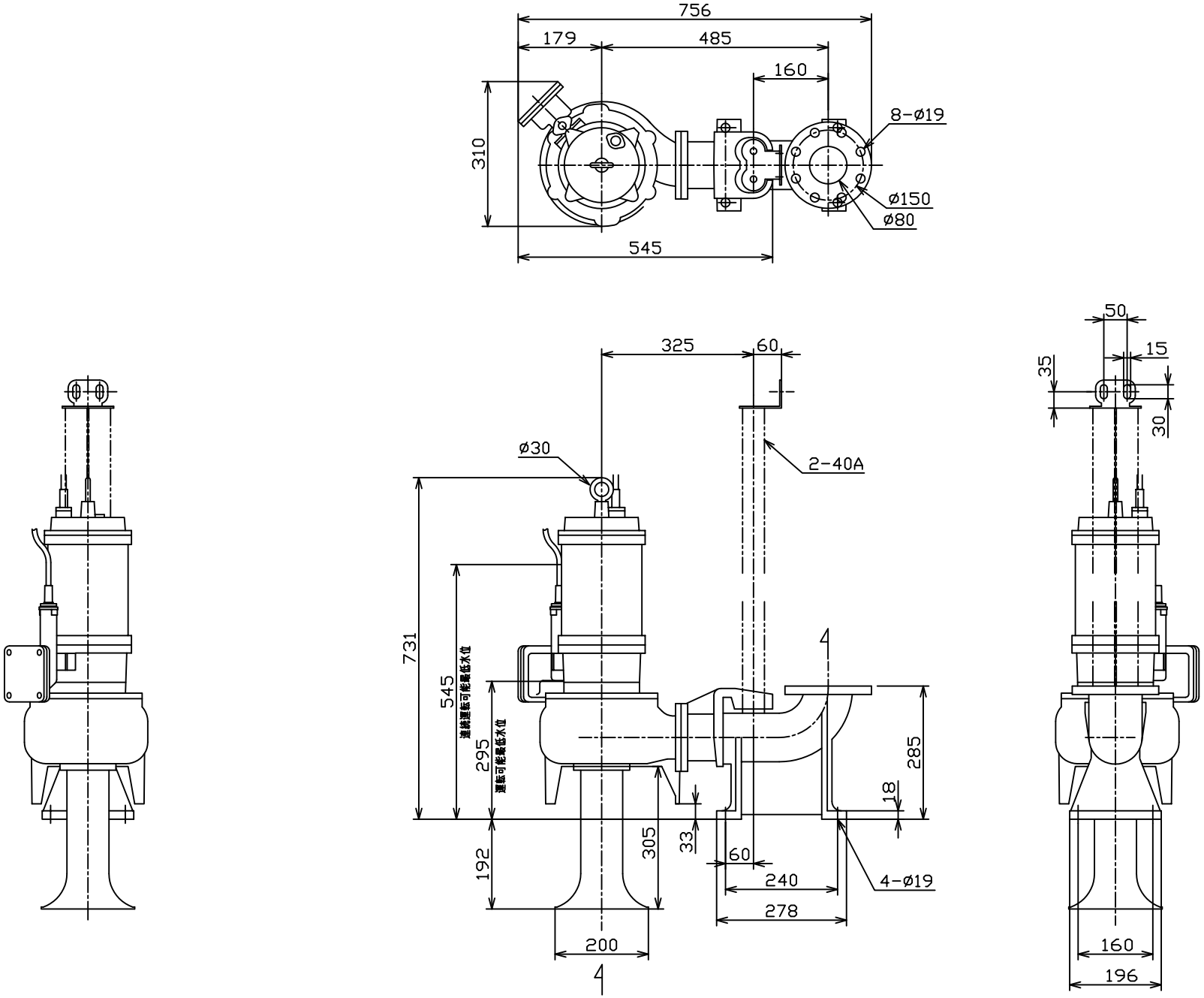VUM-805-2.2
VUM-805/806-3.7
VC81,82,83