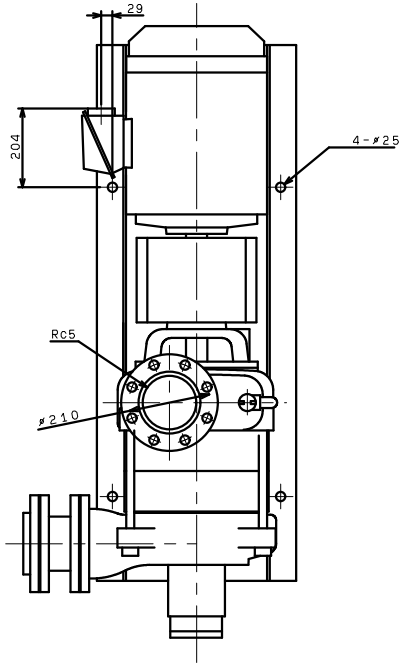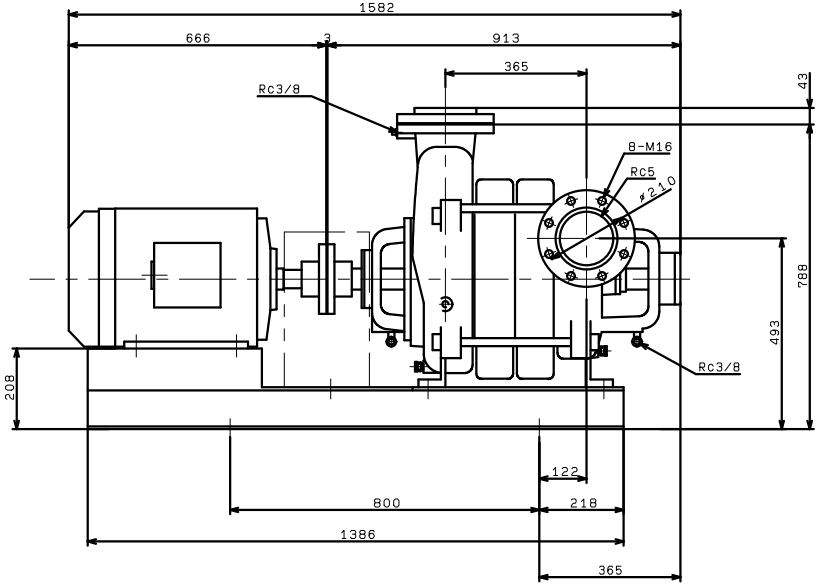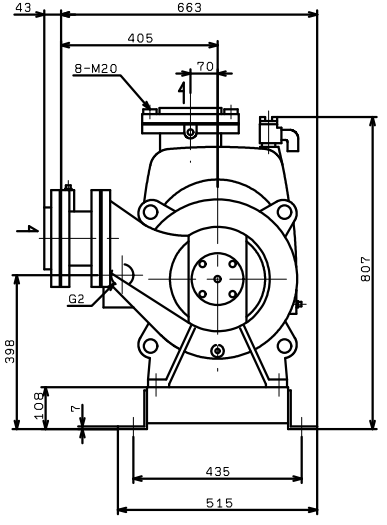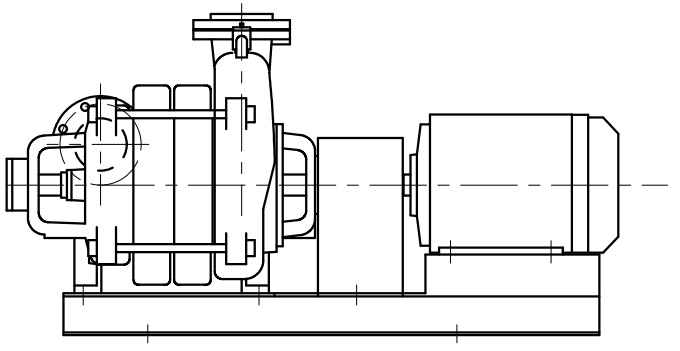TVS-R1255X3ME22
(VC30)