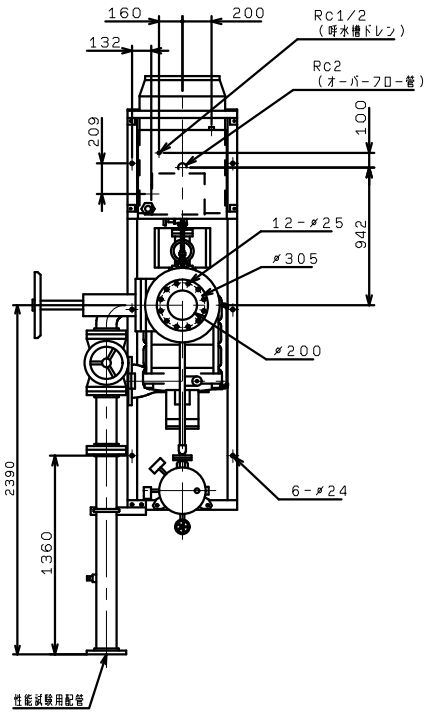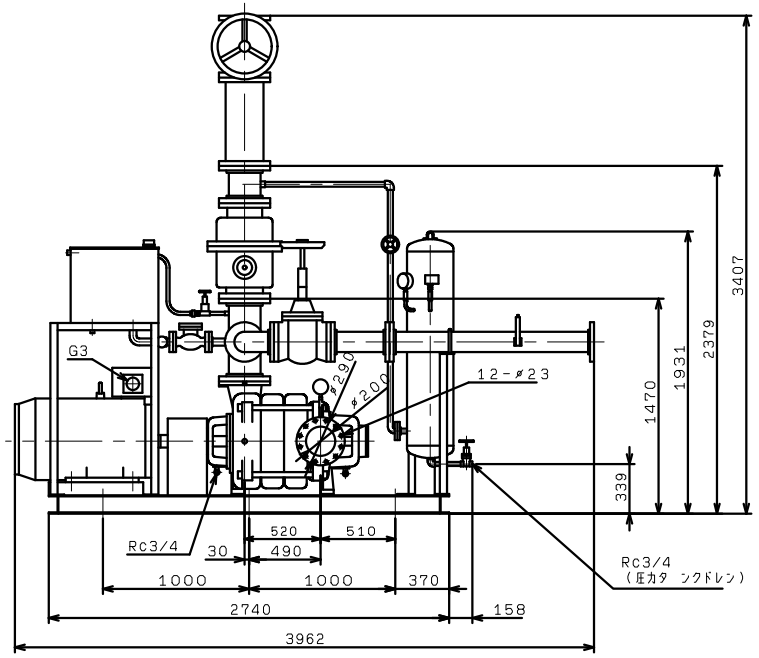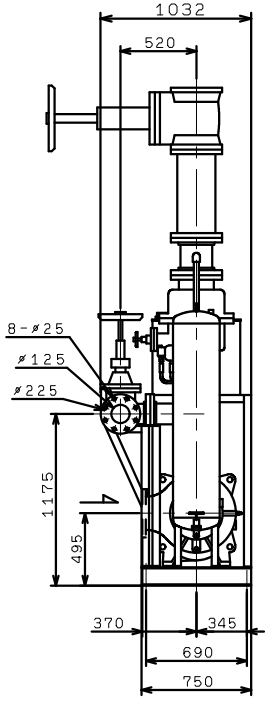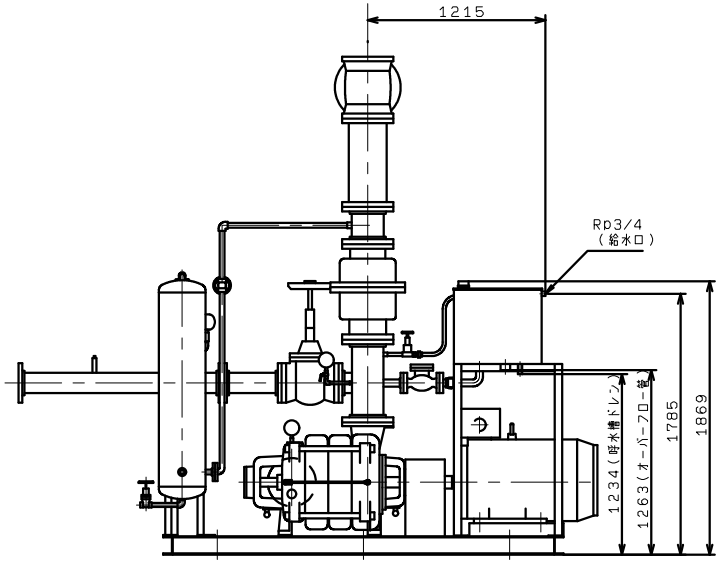KTY2006HA3ME160TP
(VC84)