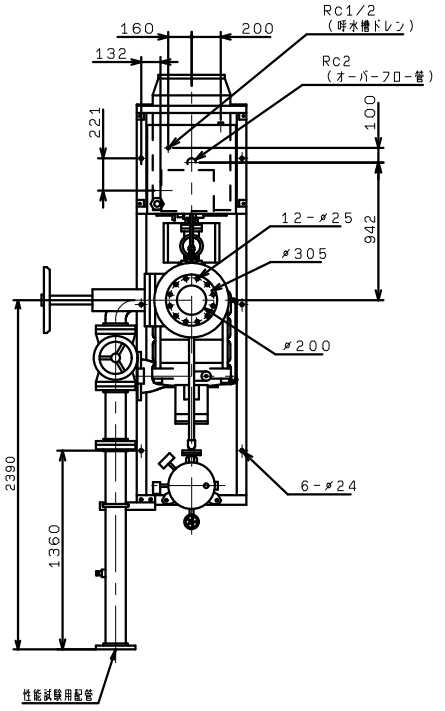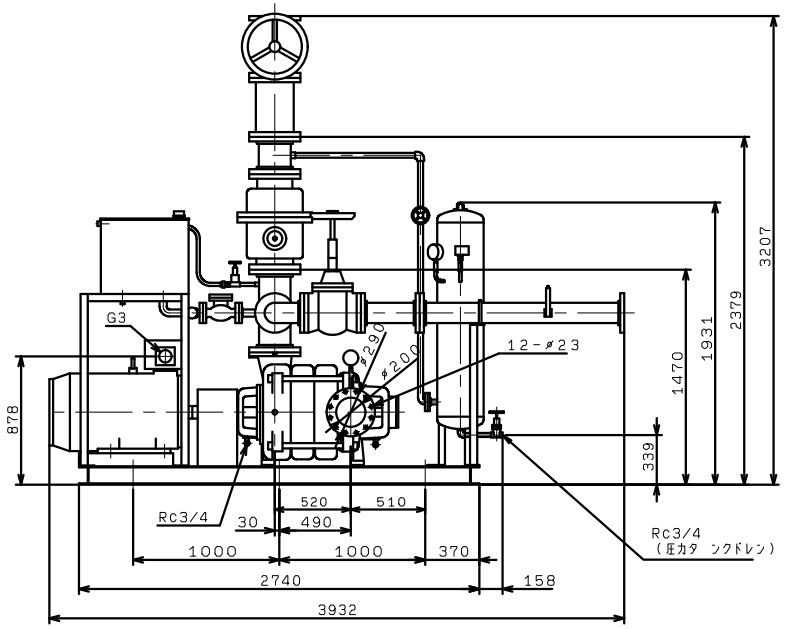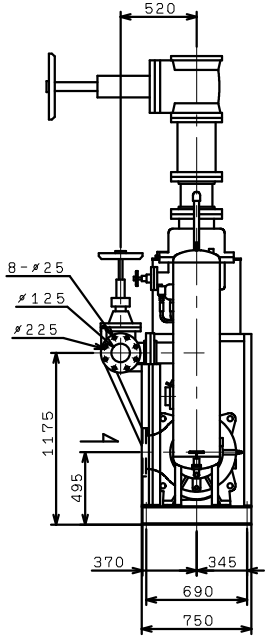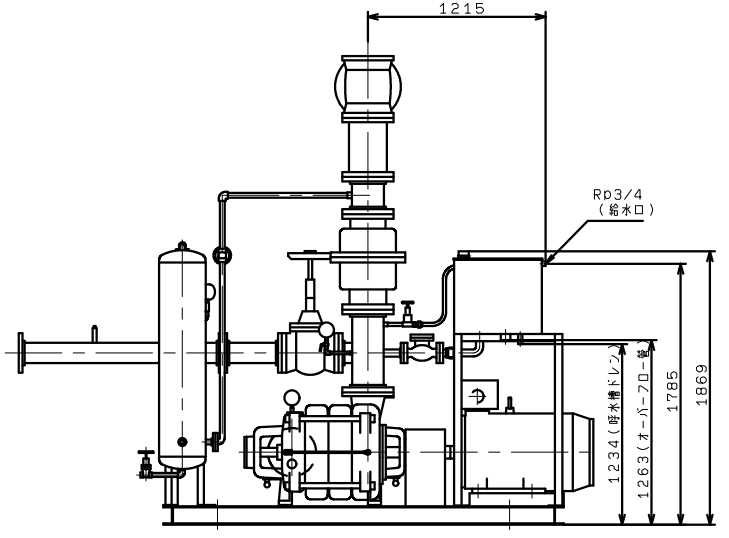KTY2006HA3ME110TP
標準，VC：86/94/96