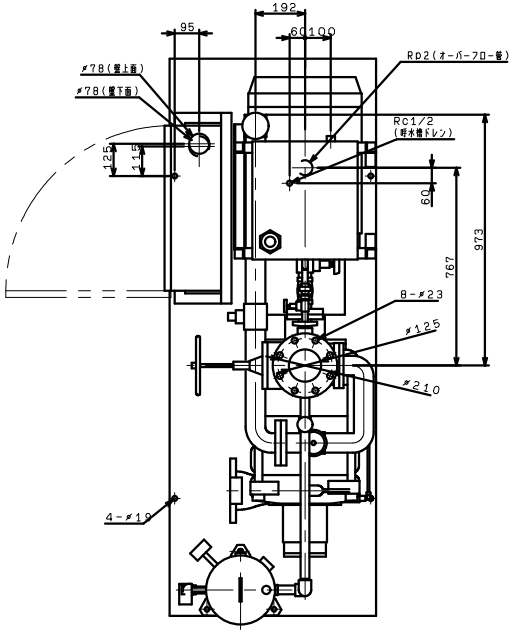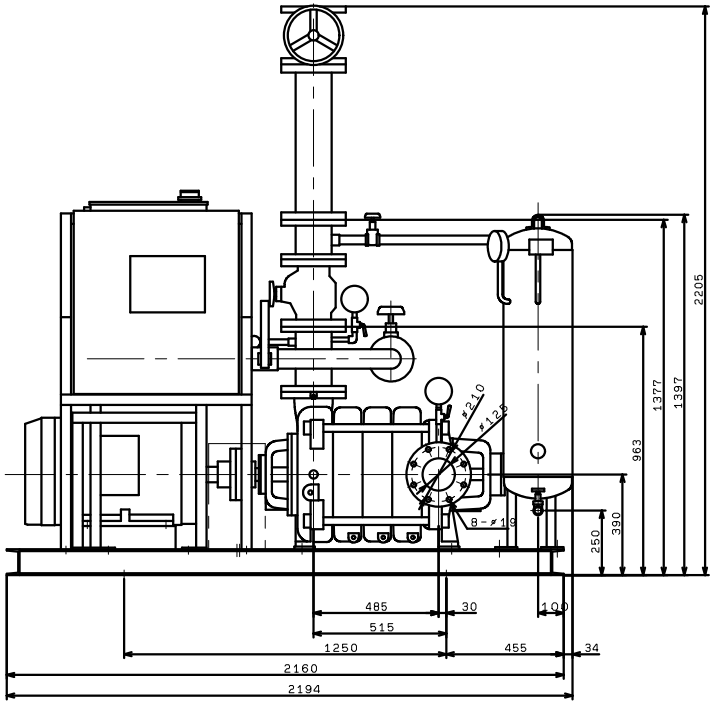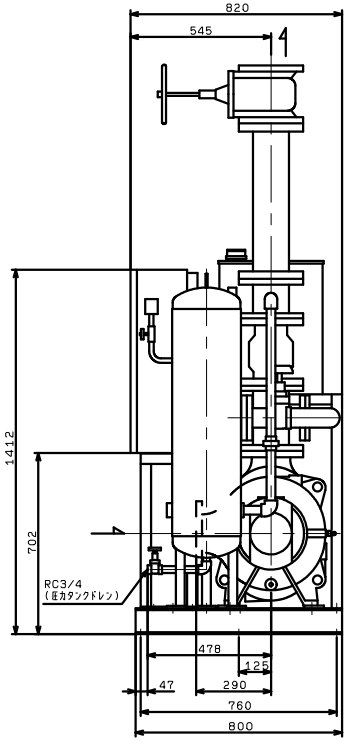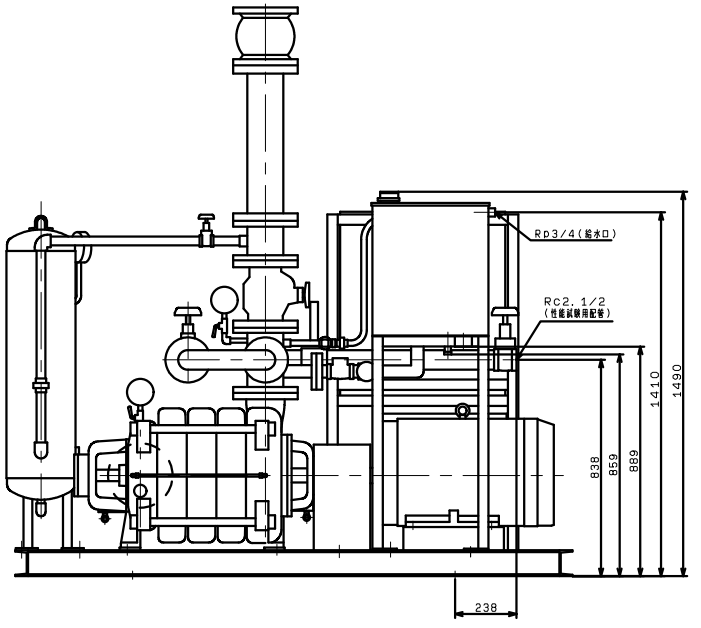KTY1255A4ME37TP
KTY1255B4ME37TP
VC84