内部構成図
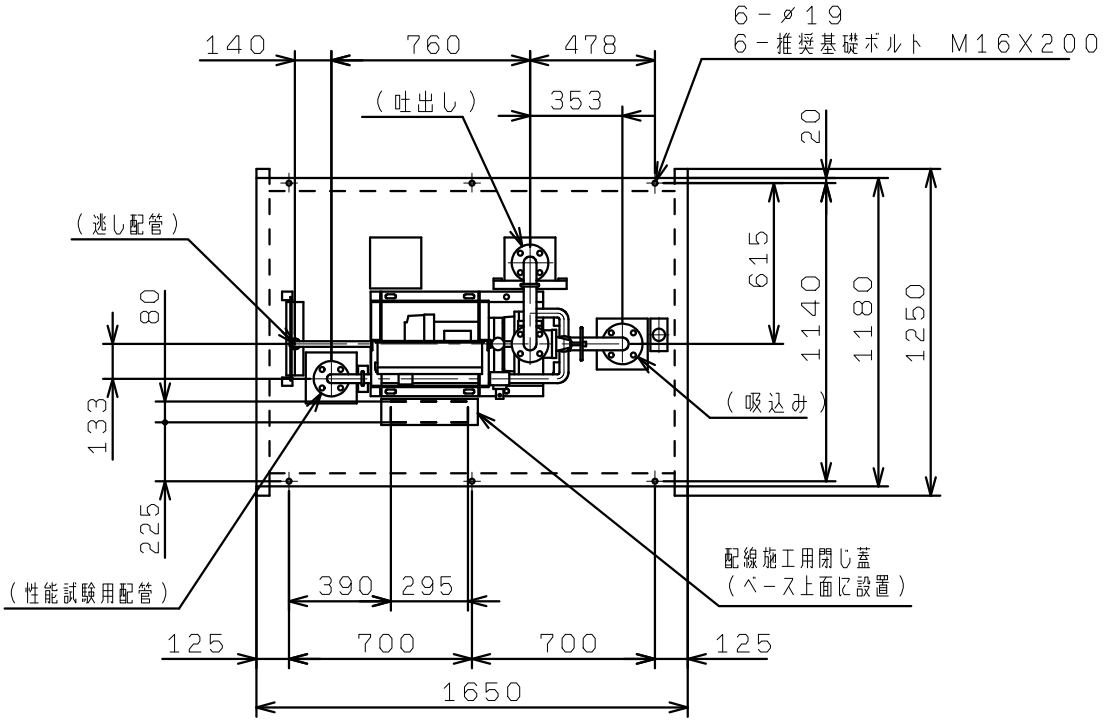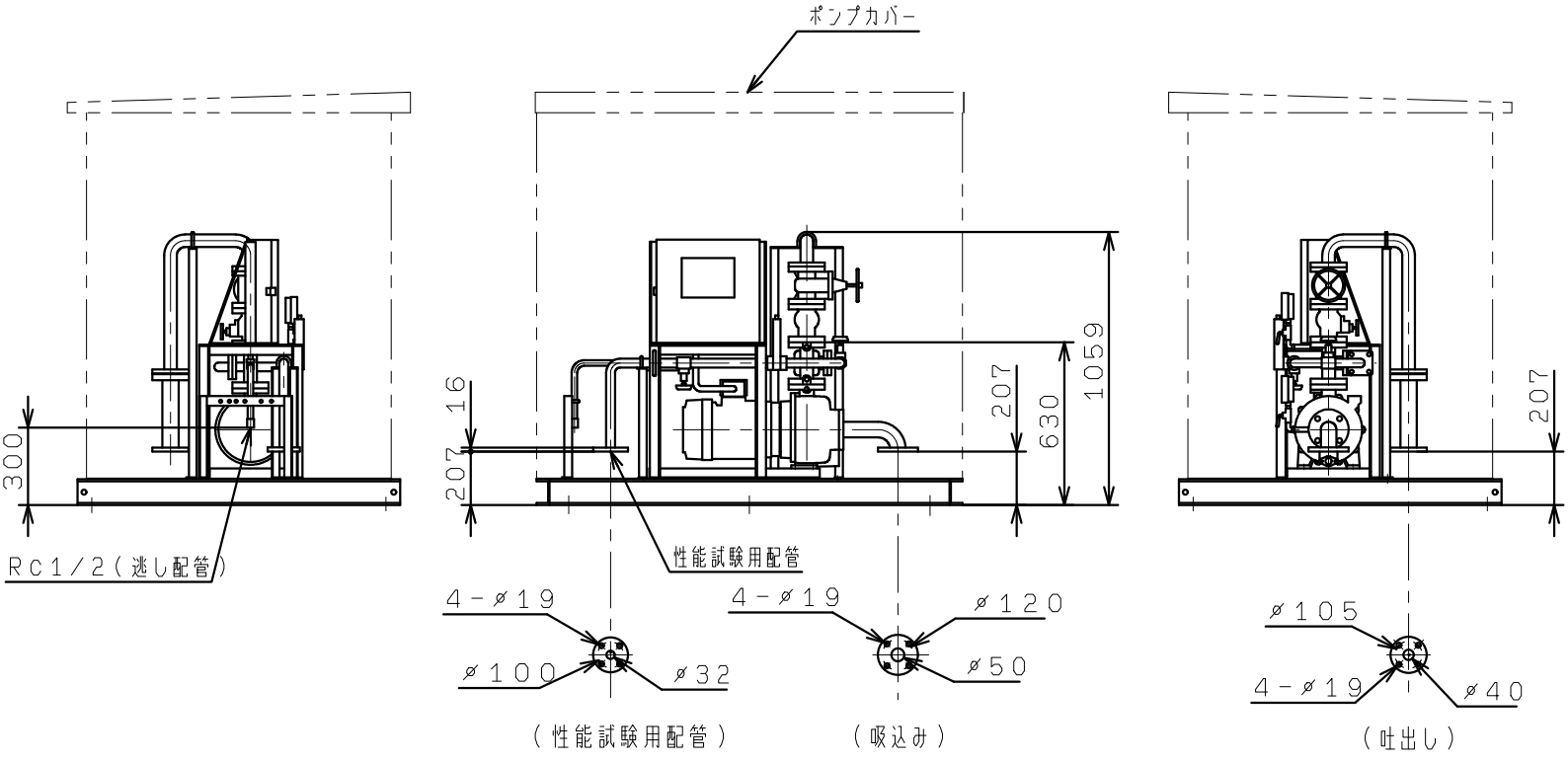
KTK505C5.5FW
KTK506C5.5FW
KTK505CE5.5FW
KTK506CE5.5FW