GEM806M4ME18
GEM806G4ME18
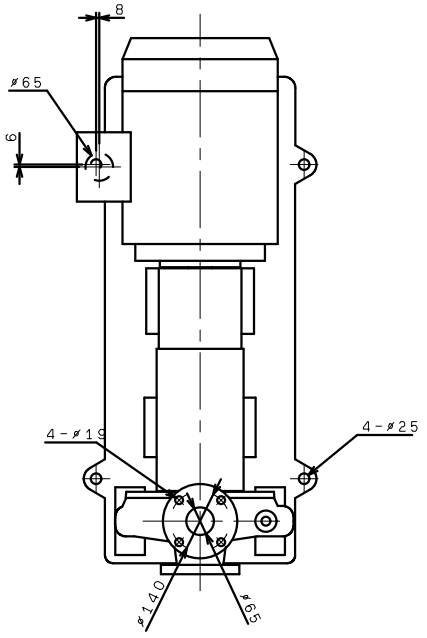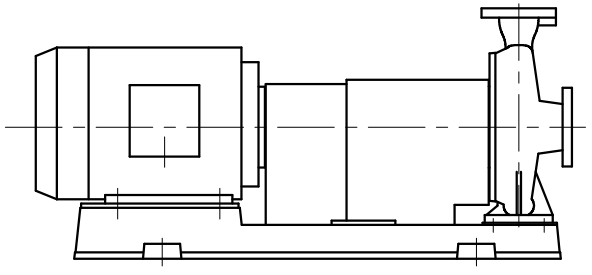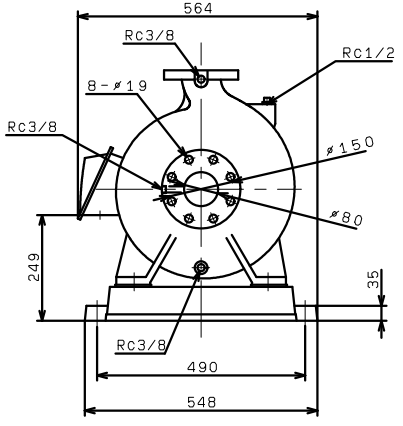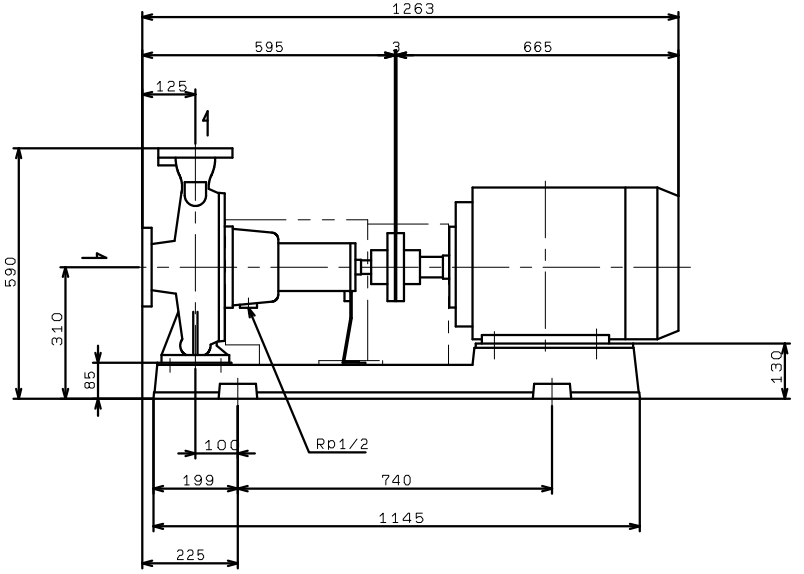
(VC86)