GEM1006M4ME18
GEM1006G4ME18

GEM1006M4ME22
GEM1006G4ME22
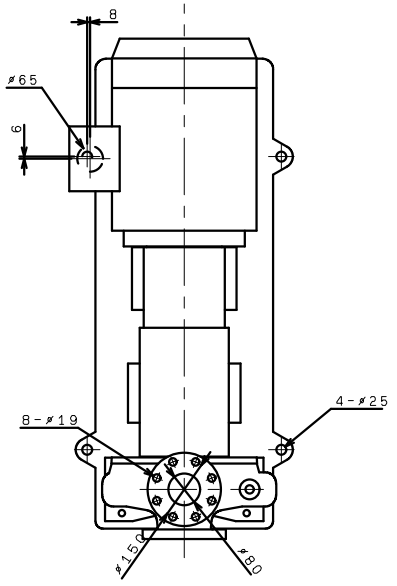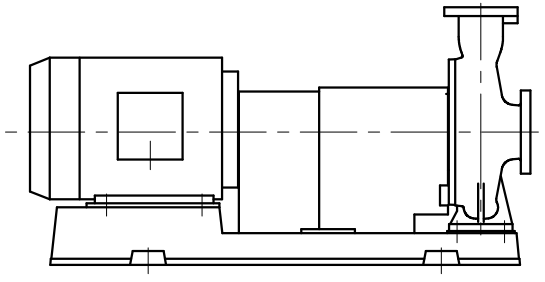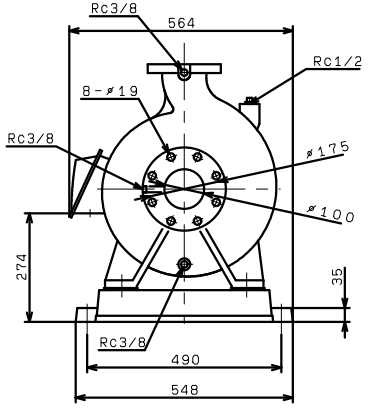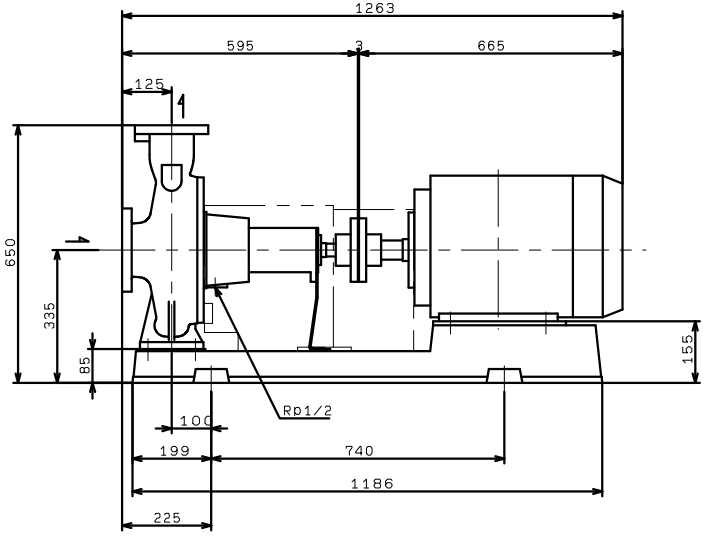
(VC86)