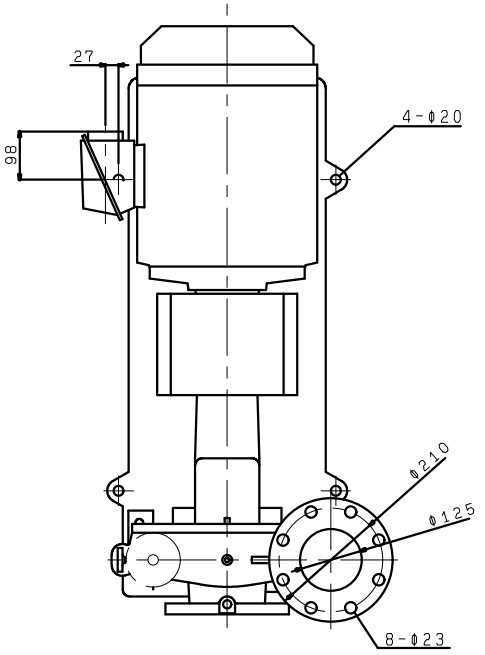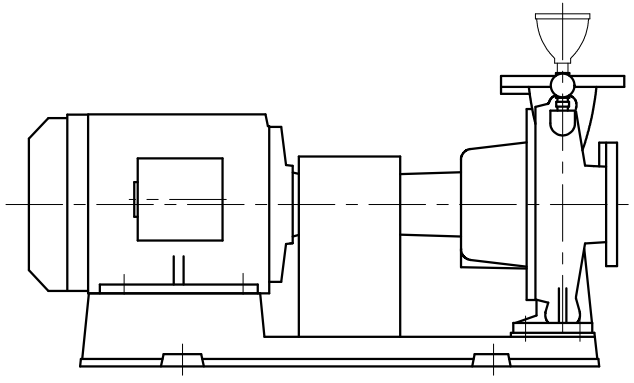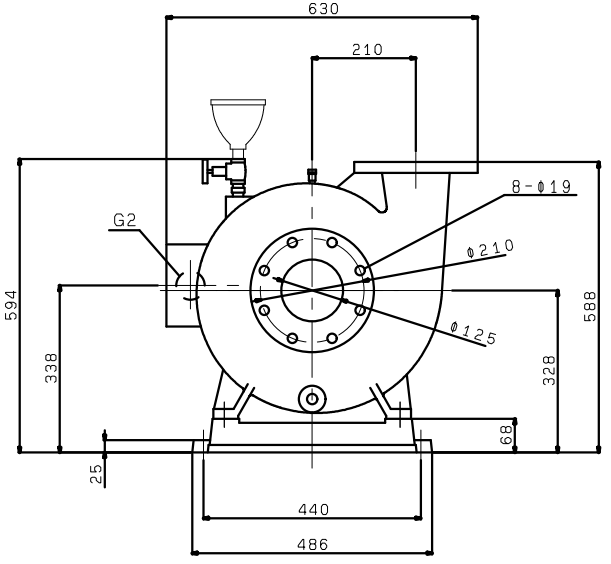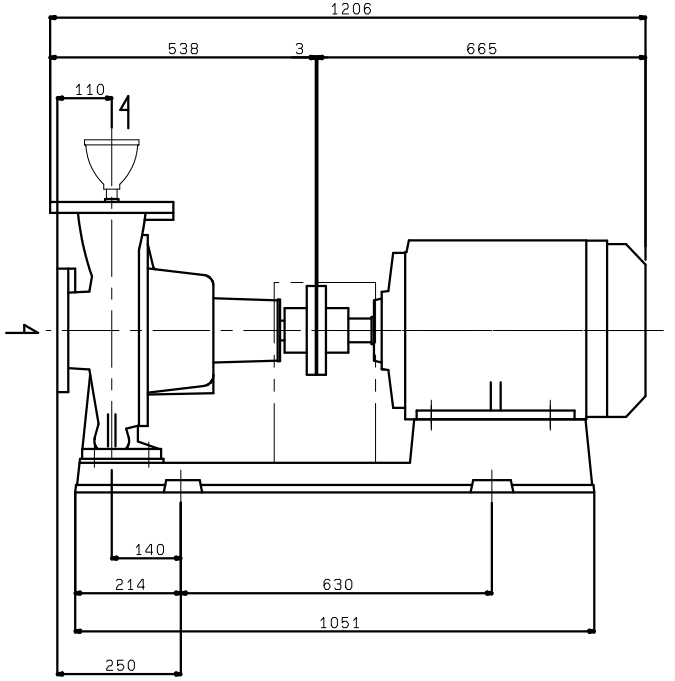F1256ME22
(VC30)